MiMA®
Min Space, Max Performance

Тел: 8 800 551 26 97
E-mail: info@mimaforklift.com.ru
Сайт: mimaforklift.com.ru
Адрес: г. Москва Рязановское шоссе, 4с2

MiMA®
Min Space, Max Performance

Since 1994

MFZ16/20

Электрический ричтрак (сидячий)

VNA / ДЛЯ ДЛИННОМЕРНЫХ МАТЕРИАЛОВ/ ДЛЯ ТЯЖЕЛЫХ УСЛОВИЙ ЭКСПЛУАТАЦИИ/ РОБОТИЗИРОВАННОЕ ШАССИ/РАМА

Электрический ричтрак (сидячий)

MFZ16 / MFZ20

Компания MiMA выпустила новый тип ричтраков - модель серии MFZ16/20, после тщательного проектирования и усовершенствования. Эта модель обладает традиционными преимуществами ричтраков, такими как большая грузоподъемность, высокий подъем и узкий проход, а также значительно повысила эффективность и обзорность для оператора.
По сравнению с существующими на рынке моделями он обладает очевидными преимуществами, особенно скоростью движения, скоростью подъема, скоростью опускания и устойчивостью мачты. Использование этой модели может повысить эффективность и загруженность вашего склада.

Модель	MFZ16	MFZ20
Грузоподъемность	1600 кг	2000 кг
Мак. высота подъема	10500 мм	12500 мм
Тип управления	Сидя	Сидя

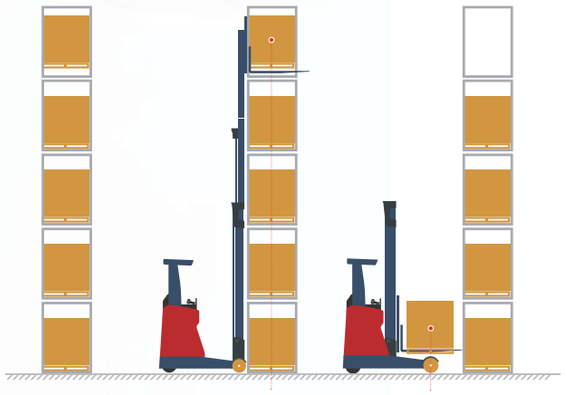

При погрузке и разгрузке грузов мачта поднимается и перемещается вперед, а центр тяжести груза выходит за пределы кузова ричтрака.

При транспортировке груза мачта возвращается на место, а центр тяжести груза приходится на кузов ричтрака.

MiMA | С 1994

Более узкий проход, более высокий подъем

Новая модель MFZ от MiMA имеет уменьшенный проход для штабелирования на 60-90 мм по сравнению со старой моделью. По сравнению с известными брендами ричтраков в стране и за рубежом, он находится в первых рядах по количеству проходов для штабелирования и обладает большим конкурентным преимуществом. Большая остаточная грузоподъемность и высокая высота подъема по сравнению с известными китайскими производителями.

Мачта большой грузоподъемности

Высокоточная мачта не теряет грузоподъемность на высоте ниже 6300 мм и обладает отличными эксплуатационными характеристиками при высоких нагрузках

Буферная система мачты, более стабильная работа

Производительность идет рука об руку со стабильностью работы ричтрака, поскольку стабильность работы повышает уверенность оператора и чувство безопасности, позволяя ему работать быстрее. Новый ричтрак MiMA MFZ с сиденьем имеет устойчивую конструкцию буферной системы мачты, которая значительно уменьшает тряску мачты на высоте. По сравнению с той же моделью, она обладает большими преимуществами. Высота раскачивания старой модели составляет около 100-150 мм, а новой модели - около 40 мм или меньше. Время тряски сокращается на 50-80%.

В то же время эта модель также имеет более устойчивую конструкцию. Например, при подъеме средней мачты, при перемещении мачты вперед и назад, при движении, а также при ускорении и замедлении работа стабильна и мягкая.
Все это обеспечивает плавность и точность управления операцией и еще больше повышают уверенность оператора в себе и эффективность работы.

Уменьшение колебания мачты

60%~70%

Уменьшение времени тряски

50%-80%

Новый тип модели MiMA MFZ

Старый тип модели MiMA MFZ

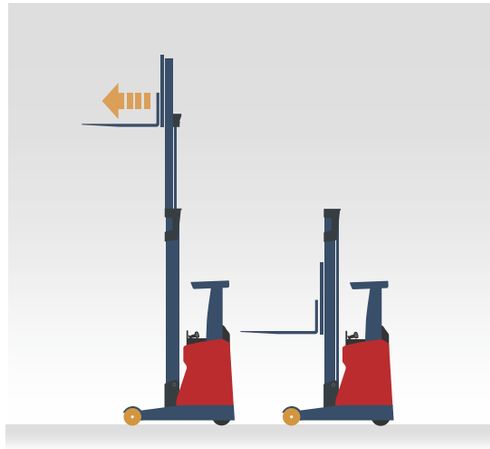

Торможение при высокой подъемной силе

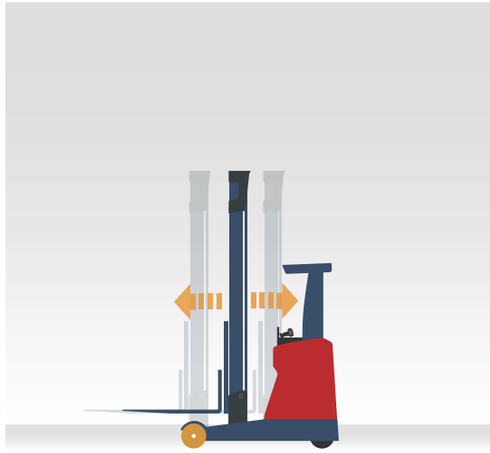

Движение вперед и назад и замедление

Быстрее и эффективнее

Собственная модель MFZ от MiMA обладает очевидным преимуществом в скорости, и ее скорость подъема, скорость спуска и скорость перемещения вперед и скорость перемещения назад - все это лучшее, что было у Chiara на момент предварительного заказа. Мощность подъемного двигателя увеличена до 14 кВт, мощность приводного двигателя увеличена до 8 кВт. Улучшена каждая операция оператора, повышена эффективность производства.

Скорость движения (км/ч)

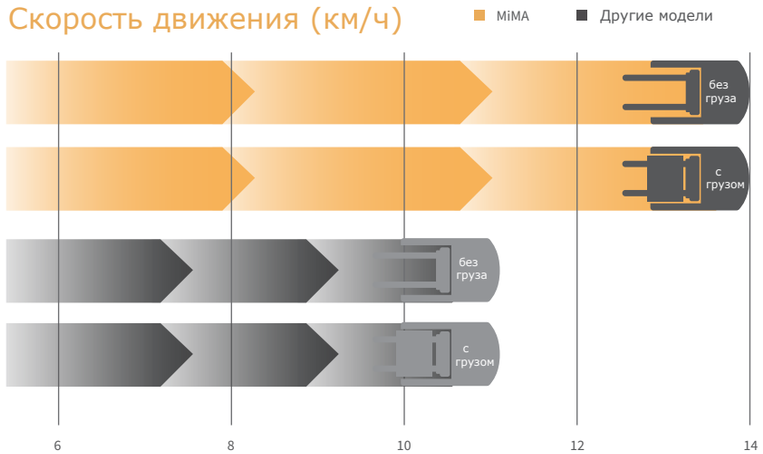

Преимущество новой модели MFZ от MIMA в производительности заключается, прежде всего, в более высокой скорости движения, что позволяет работать быстрее. Скорость движения достигает 14 км/ч, что на 30% выше скорости других продуктов, составляющей 11 км/ч.

Скорость подъема (мм/с)

Скорость опускания (мм/с)

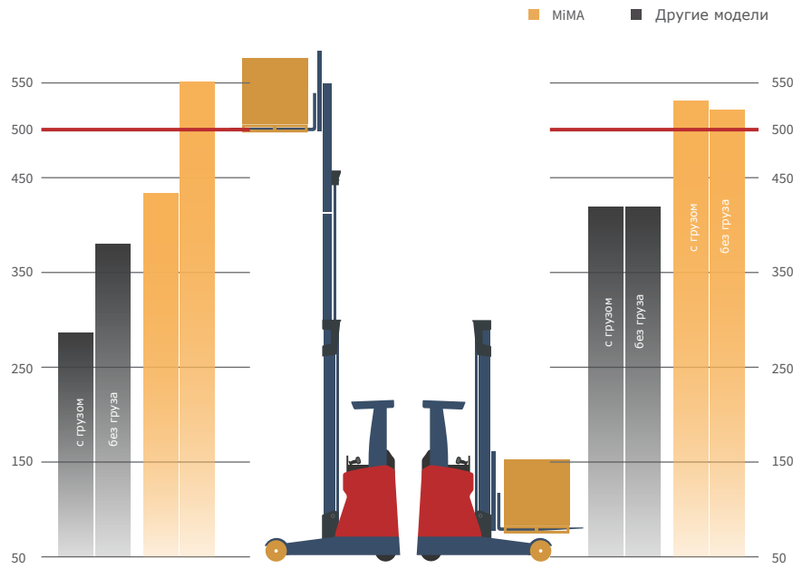

При полной загрузке скорость подъема мачты на 15% выше, чем у других моделей, а скорость опускания - на 20% быстрее.

Выдвижение вперед и назад (мм/с)

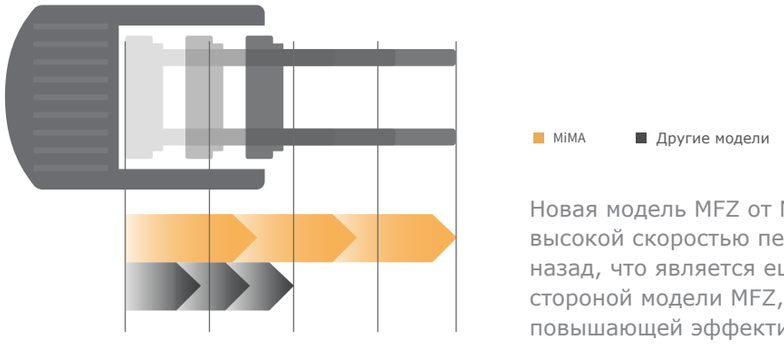

Новая модель MFZ от MiMA обладает более высокой скоростью перемещения вперед и назад, что является еще одной сильной стороной модели MFZ, еще больше повышающей эффективность производства и имеющей преимущество в скорости на 50% по сравнению с другими моделями.

Преимущества производительности

MiMA

Другие модели

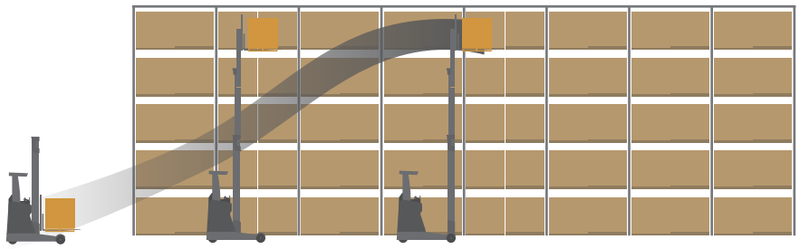

Новая модель MFZ от MiMA предназначена для улучшения работы и повышения эффективности задач, обеспечивая наиболее безопасный и результативный режим работы, поэтому в конце каждого дня MFZ всегда может выполнить больше задач.

Отличная обзорность благодаря конструкции мачты

Обзорность - еще один важный фактор, влияющий на эффективность работы, поскольку хорошее поле зрения может обеспечить операторам достаточную уверенность и сделать их работу более удобной и быстрой. Новая модель MFZ спроектирована с узкой мачтой, которая имеет хороший обзор сбоку и посередине, что удобно операторам для наблюдения за состоянием груза и повышения эффективности

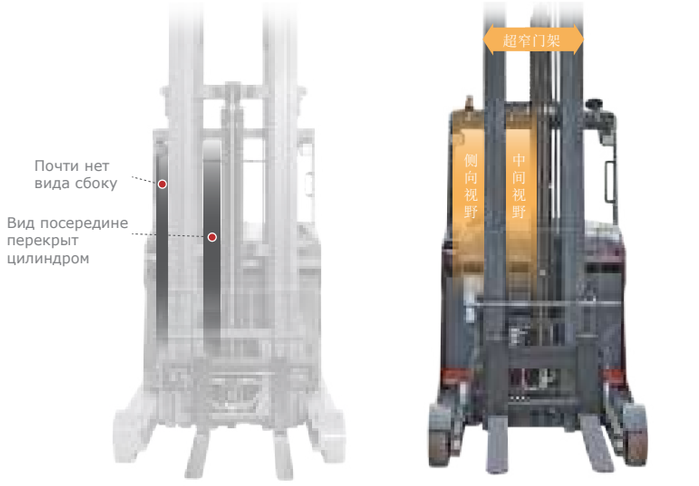

Стары тип модели MFZ

Новый тип модели MFZ

Поддержка поля зрения
Удобное управление

• Система обзора вил

Система обзора вил гарантирует, что ричтрак по-прежнему обладает хорошим обзором и работоспособностью при работе на высокой высоте. В основании вил установлена камера высокой четкости, а для точного позиционирования используется поперечный лазер. Оператор может четко наблюдать за положением товара с помощью дисплея высокой четкости, что повышает эффективность и безопасность.

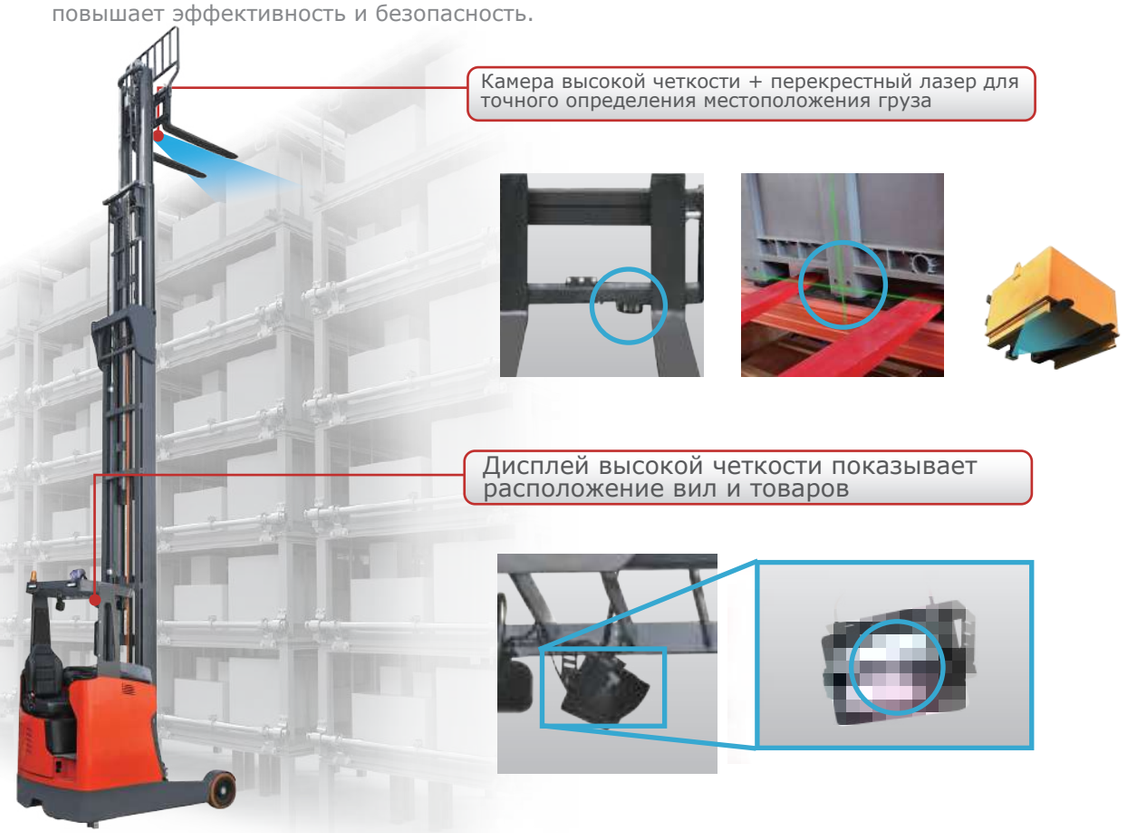

• Дисплей ведущего колеса

Оснащенный функцией отображения угла наклона ведущего колеса, он отображает угол наклона ведущего колеса, что упрощает управление.

Простота в эксплуатации и удобство для повышения эффективности

Встроенный джойстик (опционально)

Интегрировано все гидравлическое управление, кнопка "Домой", переключатель направления движения, упрощающий процесс эксплуатации, разумный эргономичный дизайн, более удобное управление, повышающий эффективность работы.

Рулевой румпель

Интуитивно понятный рулевой механизм, ориентированный на оператора, эффективно упрощает операции по управлению.

Подвесное сиденье (опционально)

Сиденье можно регулировать вперед и назад, а спинку можно регулировать для повышения комфорта оператора и снижения усталости.

Встроенный (интегрированный) сайдшифтер

Вилы стандартной конфигурации могут быть сдвинуты в сторону влево и вправо, удобно регулировать положение вил для приема товара.

Уровень шума
≤68дБ

Электромагнитное торможение всех колес

Ричтрак оснащен системой торможения на всех колесах, как на передних, так и на задних колесах. По сравнению с обычными тормозами он обеспечивает более короткий тормозной путь, лучшую эффективность торможения и повышает безопасность оператора во время эксплуатации. Грузовые колеса оснащены барабанным тормозом и электромагнитным тормозом, электромагнитный тормоз может дополнительно повысить устойчивость мачты в высоких положениях.

режим рулевого управления на 180°/360°

Переключение между режимами 180°/ 360° позволяет повысить эффективность работы в проходе. В режиме 360° нет необходимости останавливаться, чтобы переключить переключатель направления (вперед/назад), в то время как в режиме 180° (обычный режим) вам необходимо остановиться, а затем переключить переключатель направления (вперед/назад) перед поворотом рулевого колеса.

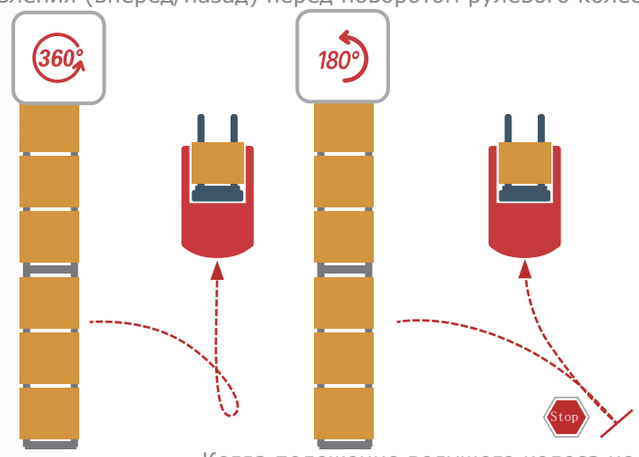

Возврат в центр одним нажатием кнопки

Когда положение ведущего колеса не может быть быстро определено из-за чрезмерных усилий рулевого управления, можно одновременно нажать две кнопки возврата в исходное положение одним нажатием, и ведущее колесо автоматически вернется в центральное положение.

OPS

Ричтрак оснащен функцией OPS, в основном включающей педальный переключатель и переключатель сиденья. Только когда оператор находится на месте, нажимайте на педаль переключателя, чтобы начать работу, гидравлические функции и другие функции для обеспечения безопасности ричтрака.

MiMA | C 1994

Стандартные				
1.1	Бренд		MiMA	MiMA
1.2	Модель		MFZ16M	MFZ20M
1.3	Тип питания		Батарея	Батарея
1.4	Тип управления		Сидя	Сидя
1.5	Грузоподъемность	Q(кг)	1600	2000
1.6	Центр нагрузки	C(мм)	600	600
1.7	Расстояние от оси передних колес до спинки вил	x(мм)	364	407
1.8	Передний свес	x1(мм)	184	205
1.9	Колесная база	y(мм)	1400	1500
Вес				
2.1	Рабочий вес (включая батарею)	кг	3700	4131
2.3	Нагрузка на ось без груза, вилы выдвинуты, ведущее колесо/грузовые колёса	кг	2309/1391	2446/1510
2.4	Нагрузка на ось с грузом, вилы втянуты, ведущее колесо/грузовые колёса	кг	799/4501	730/5226
2.5	Нагрузка на ось с грузом, вилы выдвинуты, ведущее колесо/грузовые колёса	кг	2042/3258	2196/3761
Колеса				
3.1	Тип колес, передние/задние		PU/PU	PU/PU
3.2	Размер передних шин	мм	ф300×120[1]	ф343×120[1]
3.3	Размер ведущего колеса	мм	ф343×120	ф343×120
3.4	Количество колес, передних/задних (x=ведущее колесо)		2/ 1X	2/ 1X
3.5	Задняя колея колес	b11(мм)	1170[1]	1170[1]
Размеры				
4.1	Наклон вил, вперед/назад	α/β(°)	2/4	2/4
4.2	Высота мачты в сложенном виде	h1(мм)	2253	2253
4.3	Свободный ход	h2(мм)	1013[2]	1013[2]
4.4	Высота подъема	h3(мм)	4600	4600
4.5	Мачта в разложенном виде с защитной спинкой	h4(мм)	5800[3]	5800[3]
4.7	Высота верхнего ограждения	h6(мм)	2200	2200
4.8	Высота сидения	h7(мм)	1122	1122
4.9	Боковое смещение		±50	±50
4.10	Высота ступени	h8(мм)	320	363
4.19	Общая длина	l1(мм)	2354	2409
4.20	Длина до спинки вил	l2(мм)	1275	1339
4.21	Общая ширина	b1/b2(мм)	1270/1290[1]	1270/1290[1]
4.22	Размер вил	l/e/s(мм)	1070×100×35	1070×122×40
4.24	Ширина каретки вил	b3(мм)	1024	1024
4.25	Наружная ширина вил	b5(мм)	232-728	232-750
4.26	Внутренняя ширина опор	b4(мм)	890	890
4.28	Ход досягаемости	l4(мм)	555	613
4.31	Дорожный просвет под мачтой	m1(мм)	75	75
4.34.1	Ширина прохода (размер поддона 1000x1200 мм, центр загрузки 500 мм)	Ast(мм)	2716	2791
4.34.2	Ширина прохода (размер поддона 800x1200 мм, центр загрузки 600 мм)	Ast(мм)	2767	2835
4.35	Внешний радиус поворота	Wa(мм)	1647	1747
4.37	Общая длина без вил	l7(мм)	1796	1918
Функции				
5.1	Скорость движения, с грузом/без груза	км/ч	14/14	14/14
5.2	Скорость подъема, с грузом/без груза	мм/с	430/550	400/550
5.3	Скорость опускания, с грузом/без груза	мм/с	530/520	530/520
5.	Скорость перемещения мачты вперед/назад	мм/с	200	200
5.8	Мак. преодолеваемый уклон с грузом/без груза (S2-5мин)	%(tanθ)	10	10
5.10	Тип тормоза		Гидравлический	Гидравлический
Двигатель				
6.1	Мощность приводного двигателя (S2-60мин)	кВт	4	4
6.2	Мощность подъемного двигателя, (S3-15%)	кВт	14	14
6.3	Мощность рулевого двигателя (S2-60 мин)	кВт	0.6	0.6
6.4	Мощность АКБ	В/Ач	48/420	48/560
6.5	Мощность li-ion АКБ (опция)	В/Ач	48/300	48/460[4]
6.6	Вес батареи	кг	715	920
Другое				
7.1	Замена батаери		Подъем	Подъем
8.4	Уровень шума	дБ	68	68

[[1]: [1] При включенном электромагнитном тормозе ширина шины составляет 115 мм, колесная база - 1155 мм, а ширина кузова - 1270 мм; [2]: Высота свободного подъема увеличивается при отсутствии стопорной полки; [3]: Максимальная высота подъема без редуктора уменьшается на 348 мм.

VNA / ДЛЯ ДЛИННОМЕРНЫХ МАТЕРИАЛОВ/ ДЛЯ ТЯЖЕЛЫХ УСЛОВИЙ ЭКСПЛУАТАЦИИ/ РОБОТИЗИРОВАННОЕ ШАССИ/РАМА

Стандартные				
1.1	Бренд		MiMA	MiMA
1.2	Модель		MFZ-L16H	MFZ-L20H
1.3	Тип питания		Батарея	Батарея
1.4	Тип управления		Сидя	Сидя
1.5	Грузоподъемность	Q(кг)	1600	2000
1.6	Центр нагрузки	C(мм)	600	600
1.7	Расстояние от оси передних колес до спинки вил	x(мм)	307	335
1.8	Передний свес	x1(мм)	184	205
1.9	Колесная база	y(мм)	1400	1500
Вес				
2.1	Рабочий вес (включая батарею)	кг	4120	4346
2.3	Нагрузка на ось без груза, вилы выдвинуты, ведущее колесо/грузовые колёса	кг	2453/1467	2552/1794
2.4	Нагрузка на ось с грузом, вилы втянуты, ведущее колесо/грузовые колёса	кг	931/4789	833/5513
2.5	Нагрузка на ось с грузом, вилы выдвинуты, ведущее колесо/грузовые колёса	кг	2020/3600	2205/4141
Колеса				
3.1	Тип колес, передние/задние		PU/PU	PU/PU
3.2	Размер передних шин	мм	ф300×120[1]	ф343×120[1]
3.3	Размер ведущего колеса	мм	ф343×120	ф343×120
3.4	Количество колес, передних/задних (x=ведущее колесо)		2/ 1X	2/ 1X
3.5	Задняя колея колес	b11(мм)	1170[1]	1170[1]
Размеры				
4.1	Наклон вил, вперед/назад	α/β(°)	2/4	2/4
4.2	Высота мачты в сложенном виде	h1(мм)	2820	2820
4.3	Свободный ход	h2(мм)	1580[2]	1580[2]
4.4	Высота подъема	h3(мм)	6300	6300
4.5	Мачта в разложенном виде с защитной спинкой	h4(мм)	7500[3]	7500[3]
4.7	Высота верхнего ограждения	h6(мм)	2200	2200
4.8	Высота сидения	h7(мм)	1122	1122
4.9	Боковое смещение		±50	±50
4.10	Высота ступени	h8(мм)	320	363
4.19	Общая длина	l1(мм)	2404	2481
4.20	Длина до спинки вил	l2(мм)	1334	1411
4.21	Общая ширина	b1/b2(мм)	1270/1290[1]	1270/1290[1]
4.22	Размер вил	l/e/s(мм)	1070×100×35	1070×122×40
4.24	Ширина каретки вил	b3(мм)	1024	1024
4.25	Наружная ширина вил	b5(мм)	232-728	232-750
4.26	Внутренняя ширина опор	b4(мм)	890	890
4.28	Ход досягаемости	l4(мм)	496	541
4.31	Дорожный просвет под мачтой	m1(мм)	75	75
4.34.1	Ширина прохода (размер поддона 1000x1200 мм, центр загрузки 500 мм)	Ast(мм)	2760	2843
4.34.2	Ширина прохода (размер поддона 800x1200 мм, центр загрузки 600 мм)	Ast(мм)	2821	2900
4.35	Внешний радиус поворота	Wa(мм)	1647	1747
4.37	Общая длина без вил	l7(мм)	1796	1918
Функции				
5.1	Скорость движения, с грузом/без груза	км/ч	14/14	14/14
5.2	Скорость подъема, с грузом/без груза	мм/с	430/550	400/550
5.3	Скорость опускания, с грузом/без груза	мм/с	530/520	530/520
5.	Скорость перемещения мачты вперед/назад	мм/с	200	200
5.8	Мак. преодолеваемый уклон с грузом/без груза (S2-5мин)	%(tanθ)	10	10
5.10	Тип тормоза		Гидравлический	Гидравлический
Двигатель				
6.1	Мощность приводного двигателя (S2-60мин)	кВт	4	4
6.2	Мощность подъемного двигателя, (S3-15%)	кВт	14	14
6.3	Мощность рулевого двигателя (S2-60 мин)	кВт	0.4	0.4
6.4	Мощность АКБ	В/Ач	48/560	48/700
6.5	Мощность li-ion АКБ (опция)	В/Ач	48/300	48/460
6.6	Вес батареи	кг	715	920
Другое				
7.1	Замена батаери		Подъем	Подъем
8.4	Уровень шума	дБ	68	68

[1] При включенном электромагнитном тормозе ширина шины составляет 115 мм, колесная база - 1155 мм, а ширина кузова - 1270 мм; [2]: Высота свободного подъема увеличивается при отсутствии стопорной полки; [3]: Максимальная высота подъема без редуктора уменьшается на 348 мм.

VNA / ДЛЯ ДЛИННОМЕРНЫХ МАТЕРИАЛОВ/ ДЛЯ ТЯЖЕЛЫХ УСЛОВИЙ ЭКСПЛУАТАЦИИ/ РОБОТИЗИРОВАННОЕ ШАССИ/РАМА

LПараметры подъема

Модель	h3（мм）	5400	5700	6000	6300	6500	6750	7000	7150	7500	8000	8500	9000	9500	10000	10500	10800	11000	11500	12000	12500
MFZ20M (48В/560Ач) Q（кг）	C=600мм	2000	1950	1900	1850	1800	1750	1700	1700	1600	1500	1350	1200	1100	1050	900	800	750	700	650	600
	C=700мм	1770	1730	1690	1640	1600	1550	1500	1500	1420	1330	1200	1060	970	930	800	700	660	620	570	530
	C=800мм	1600	1560	1520	1480	1440	1400	1360	1360	1280	1200	1080	960	880	840	720	640	600	560	520	480
	C=900мм	1310	1280	1240	1210	1180	1140	1110	1110	1050	980	880	780	720	690	590	520	490	460	420	390
	C=1000мм	1130	1100	1080	1050	1020	1000	960	960	910	850	760	680	620	600	510	450	420	400	370	341
MFZ20H (48В/700Ач) Q（кг）	C=600мм	2000	2000	2000	2000	1950	1850	1800	1800	1650	1600	1450	1350	1300	1200	1100	1050	1000	950	850	800
	C=700мм	1770	1770	1770	1770	1730	1640	1600	1600	1460	1420	1300	1200	1150	1060	970	970	890	840	750	700
	C=800мм	1600	1600	1600	1600	1560	1480	1440	1440	1320	1280	1160	1080	1040	960	880	880	700	700	680	640
	C=900мм	1310	1310	1310	1310	1280	1210	1180	1180	1080	1050	950	880	850	780	650	720	600	560	550	520
	C=1000мм	1130	1130	1130	1130	1100	1050	1020	1020	930	910	820	760	730	680	620	620	560	530	480	450
MFZ16M (48В/420Ач) Q（кг）	C=600мм	1600	1600	1600	1600	1600	1550	1500	1500	1400	1300	1200	1050	900	/	/	/	/	/	/	/
	C=700мм	1420	1420	1420	1420	1420	1370	1330	1330	1240	1150	1060	970	890	/	/	/	/	/	/	/
	C=800мм	1280	1280	1280	1280	1280	1240	1200	1200	1120	1040	960	880	700	/	/	/	/	/	/	/
	C=900мм	950	950	950	950	950	920	890	894	830	770	710	650	600	/	/	/	/	/	/	/
	C=1000мм	900	900	900	900	900	870	840	844	790	730	670	620	560	/	/	/	/	/	/	/
MFZ16H (48В/560Ач) Q（кг）	C=600мм	1600	1600	1600	1600	1600	1600	1550	1550	1450	1350	1250	1150	1000	950	800	/	/	/	/	/
	C=700мм	1420	1420	1420	1420	1420	1420	1370	1370	1300	1200	1100	1020	890	840	700	/	/	/	/	/
	C=800мм	1280	1280	1280	1280	1280	1280	1240	1240	1160	1080	1000	920	700	760	640	/	/	/	/	/
	C=900мм	950	950	950	950	950	950	920	920	950	880	800	690	600	560	520	/	/	/	/	/
	C=1000мм	900	900	900	900	900	900	870	870	820	760	700	650	560	530	450	/	/	/	/	/

Параметры мачты

Мачта триплекс со свободным ходом MFZ16M: 4600-9500мм; MFZ16H: 4600-10500мммм;

Модель	MFZ16	16T-46	16T-48	16T-54	16T-57	16T-60	16T-63	16T-65	16T-67	16T-70	16T-71	16T-75	16T-80	16T-85	16T-90	16T-95	16T-100	16T-105		
Высота подъема	h3(мм)	4600	4800	5400	5700	6000	6300	6500	6750	7000	7150	7500	8000	8500	9000	9500	10000	10500		
Высота мачты в выдвижном виде с защитной спинкой	h4(мм)[1]	5800	6000	6600	6900	7200	7500	7700	7950	8200	8350	8700	9200	9700	10200	10700	11200	11700		
Высота мачты в сложенном виде	h1(мм)	2253	2320	2520	2620	2720	2820	2887	3070	3153	3203	3319	3486	3653	3920	4086	4253	4420		
Высота свободного хода (включая защитную спинку)	h2(мм)	1013	1080	1280	1380	1480	1580	1647	1830	1913	1963	2079	2246	2413	2680	2846	3013	3180		
Высота свободного хода (без учета защитной спинки)	h2(мм)	1118	1186	1186	1486	1586	1686	1754	1936	2018	2068	2182	2350	2518	2886	3050	3218	3386		

Мачта триплекс со свободным ходом MFZ20M: 4600-12500мм; MFZ20N: 4600-9500мм;

Модель	MFZ20	20T-46	20T-48	20T-54	20T-57	20T-60	20T-63	20T-65	20T-67	20T-70	20T-71	20T-75	20T-80	20T-85	20T-90	20T-95	20T-100	20T-105	20T-108	20T-110	20T-115	20T-120	20T-125
Высота подъема	h3(мм)	4600	4800	5400	5700	6000	6300	6500	6750	7000	7150	7500	8000	8500	9000	9500	10000	10500	10800	11000	11500	12000	12500
Высота мачты в выдвижном виде с защитной спинкой	h4(мм)[1]	5800	6000	6600	6900	7200	7500	7700	7950	8200	8350	8700	9200	9700	10200	10700	11200	11700	12000	12200	12700	13200	13700
Высота мачты в сложенном виде	h1(мм)	2253	2320	2520	2620	2720	2820	2887	3070	3153	3203	3319	3486	3653	3920	4086	4253	4420	4520	4586	4753	4920	5086
Высота свободного хода (включая защитную спинку)	h2(мм)	1013	1013	1280	1380	1480	1580	1647	1830	1913	1963	2079	2246	2413	2680	2846	3013	3180	3280	3346	3513	3680	3846
Высота свободного хода (без учета защитной спинки)	h2(мм)	1118	1186	1386	1486	1586	1686	1754	1936	2018	2068	2182	2350	2518	2886	3050	3218	3386	3486	3550	3718	3886	4050
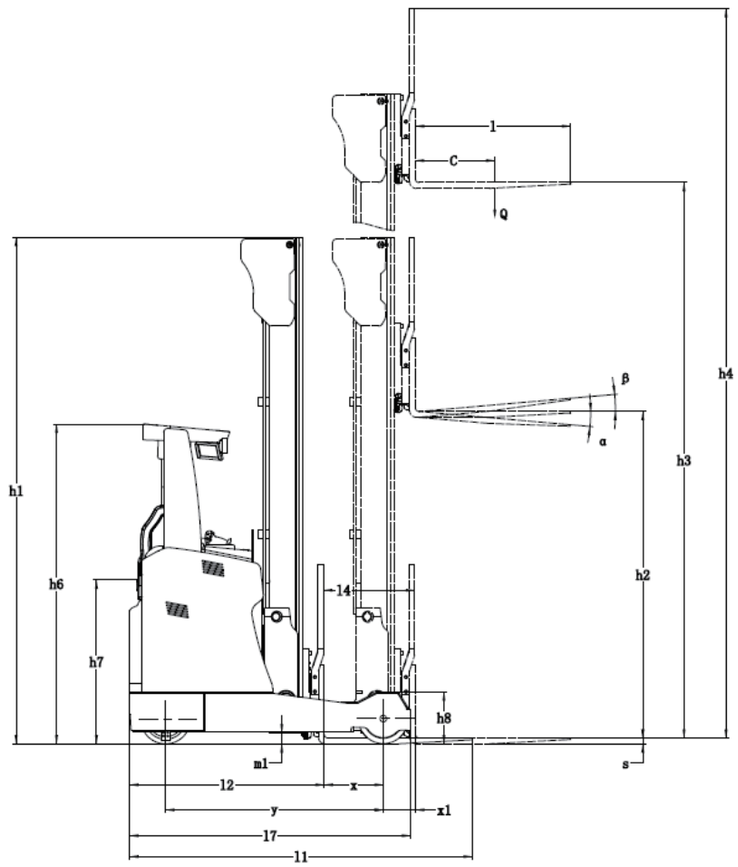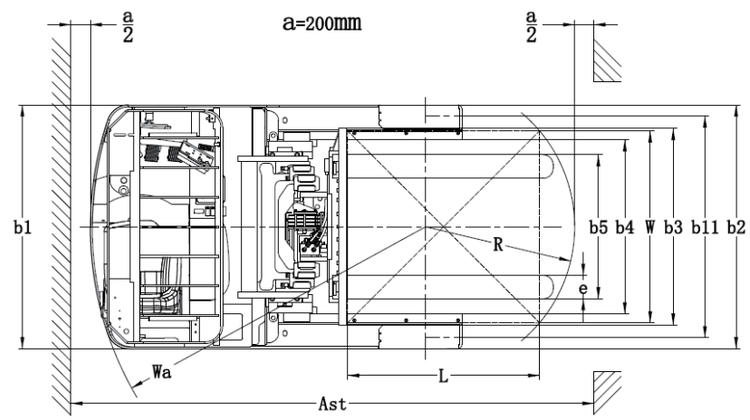
Примечание [1]: Максимальная высота мачты при подъеме равна размеру мачты с учетом защитной спинки. Если стандартная верхняя пспинка не включена в комплект поставки, то из нее вычитается 348 мм;