



Технические характеристики

	Модель		1MH12MT[1]	1MH12MH[1]
1,3	Тип питания		Батарея	Батарея
1,4	Тип управления		Стоя	Стоя
1,5	Грузоподъемность	Q(кг)	1200	1200
1,6	Центр нагрузки	C(мм)	600	600
1,8	Расстояние от оси передних колес до спинки вил	x(мм)	322	322
1,9	Колесная база	y(мм)	1550	1670
3,1	Тип колес		PU	PU
3,2	Размер передних шин	мм	φ343×120	φ343×120
3,3	Размер ведущего колеса	мм	φ152×105	φ152×105
3,5	Количество колес, передних/задних (x=ведущее колесо)		4 / 1X	4 / 1X
3,6	Ширина колеи, передняя	b10(мм)	1068	1368
4,2	Высота мачты в закрытом состоянии	h1(мм)	3251	4084
4,3	Высота свободного подъема (стандартная)	h2(мм)	931	1764
4,4	Высота подъема	h3(мм)	7000	9500
4,5	Мачта в разложенном состоянии	h4(мм)	9250	11750
	Высота подбора	h12+1600(мм)	8760	11260
4,7	Высота защитного ограждения	h6(мм)	2310	2310
4,8	Платформа минимальный клиренс	h7(мм)	225	225
4,14	Платформа максимальный клиренс	h12(мм)	7160	9660
4,15	Минимальный дорожный просвет под вилами	h13(мм)	65	65
4,19	Общая длина	l1(мм)	3318	3438
4,21	Общая ширина	b1/ b2(мм)	1070/1220	1070/1370
4,22	Размер вил	l/e/s(мм)	1200/100/40	1200/100/40
4,25	Ширина раскрытия вил	b5(мм)	340-700	340-700
4,27	Ширина по направляющим роликам	b6(мм)	1325	1625
4,31	Дорожный просвет под мачтой, груженый	m1(мм)	98	98
4,32	Дорожный просвет, центр колесной базы, груженый	m2(мм)	50	50



4,34	Ширина прохода для штабелирования под прямым углом (1200×1000)	Ast(мм)	1420	1770
4,35	Внешний радиус поворота	Wa(мм)	1820	1940
	Ширина главного прохода	(мм)	≥(3280+200)[3]	≥(3400+200)[3]
5,1	Скорость движения с грузом/без груза	км/ч	8/8	10/10
5,2	Скорость подъема с грузом/без груза	мм/с	320/350	380/450
5,3	Скорость опускания с грузом/без груза	мм/с	320/320	380/380
5,8	Максимальная проходимость по прямой с грузом/без груза	%(tanθ)	5/8[4]	5/8[4]
5.10.1	Рабочий тормоз		Электромагнитный тормоз/рекуперативный тормоз	Электромагнитный тормоз/рекуперативный тормоз
5.10.2	Стояночный тормоз		Электромагнитный тормоз	Электромагнитный тормоз
6,1	Мощность приводного двигателя (S2-60мин)	кВт	5.8 AC	5.8 AC
6,2	Мощность двигателя подъема (S3-15%)	кВт	14 AC	14 AC
6,4	Напряжение батареи/номинальная емкость	В/Ач	48/400[5]	48/400[6]
	Способ замены батареи		Боковая тяга	Боковая тяга
	Система рулевого управления		Электрическое рулевое управление	Электрическое рулевое управление

[1]: Код "L" обозначает модели мачт со стандартной колесной базой, "V" обозначает модели мачт с длинной колесной базой, "T" обозначает модели мачт со стандартной колесной базой, "H" обозначает модели мачт с длинной колесной базой.
[2]: Ширина сетчатого прохода применима к стандартным моделям с механическими направляющими (для моделей с магнитной навигацией необходимо увеличить ширину сетчатого прохода на 50 мм, для моделей без навигации - на 300 мм). Приведенные выше данные варьируются в зависимости от условий работы.
[3]: Ширина главного прохода включает безопасное расстояние. Для стандартных моделей с механическими направляющими минимальное безопасное расстояние по ширине главного прохода должно составлять +200 мм (для моделей с автоматической магнитной навигацией требуется +800 мм, для моделей с ручной магнитной навигацией - +200 мм). Эти значения варьируются в зависимости от размера поддона.
[4]: Параметр "степень подъема" указывает только на способность транспортного средства подниматься, и его использование на склоне запрещено;
[5]: Характеристики дополнительной литиевой батареи: 48 В/ 300 Ач.
[6]: Дополнительные характеристики свинцово-кислотной батареи: 48V / 500Ah, 48V / 600Ah; Дополнительные характеристики литиевой батареи: 48V / 300Ah, 48V / 460Ah

Габаритная схема

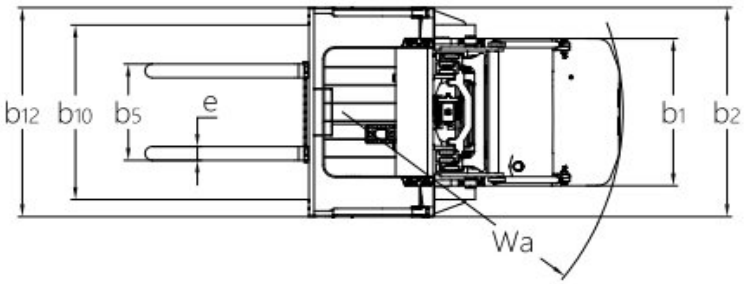



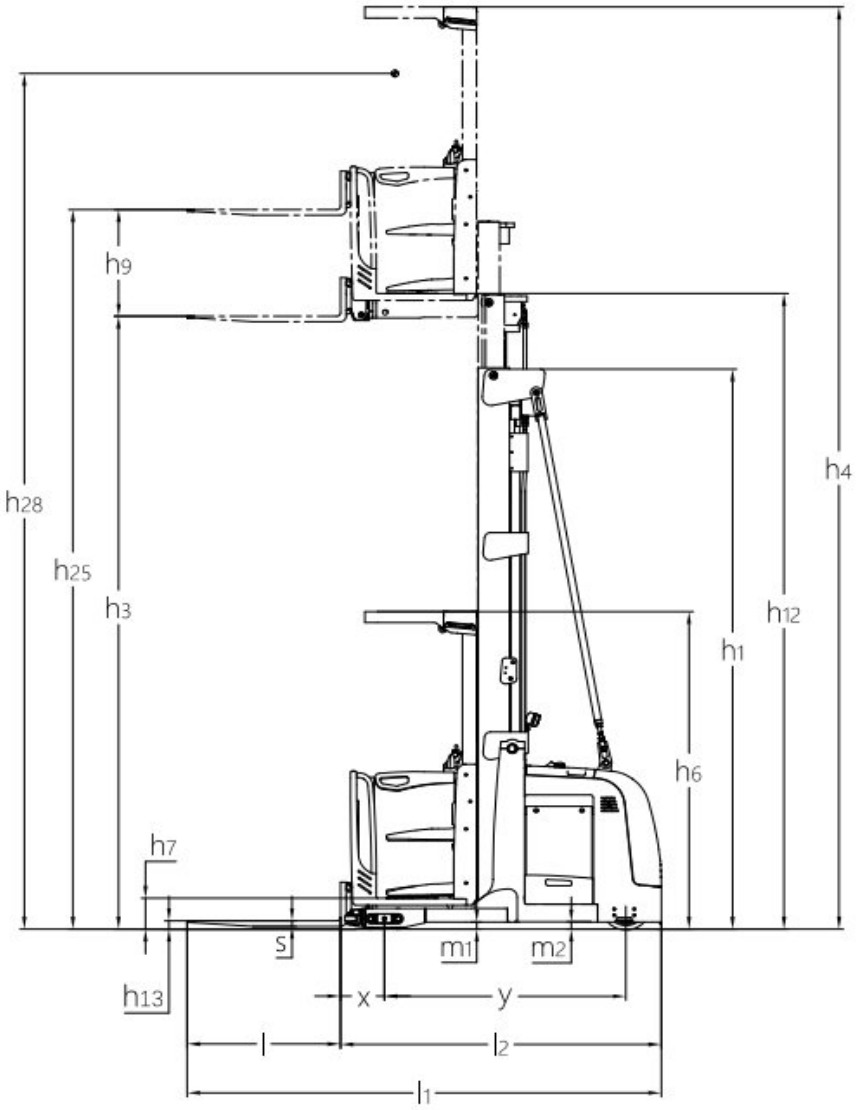

Спецификация мачты



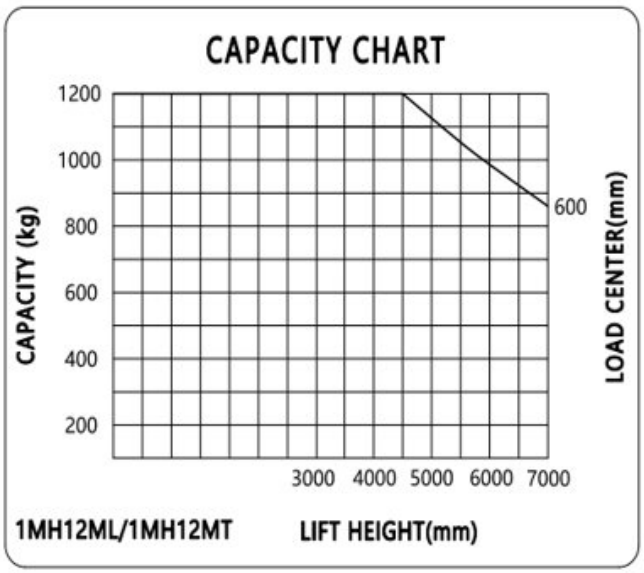

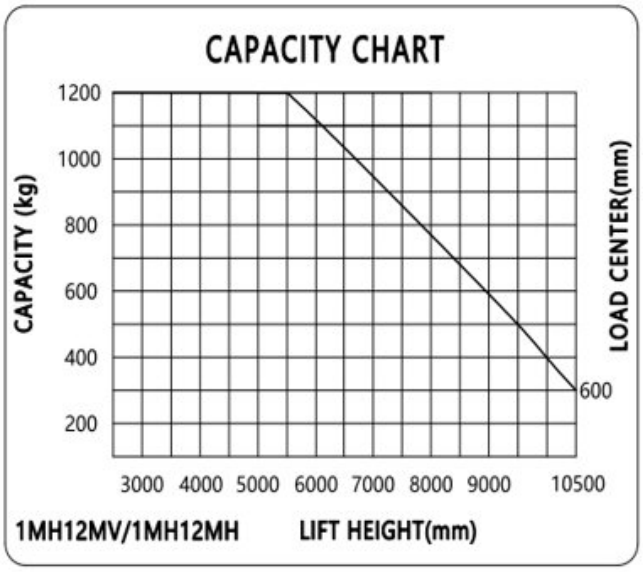

*Упомянутая выше высота подъема относится к высоте подъема с трехсекционной мачтой h3. *Грузоподъемность, указанная в таблице выше, применима при условии, что высота груза не превышает 1200 мм. "*Кривая нагрузки 1MH12ML 1MH12MT выше приведена для модели с трехсекционной мачтой и стандартной колесной базой, а кривая нагрузки 1MH12MV 1MH12MH — для модели с трехсекционной мачтой и удлиненной колесной базой. Параметры модели указаны в техническом паспорте.

Для модели MH12MT

Тип мачты	Модель мачты	Высота подъема	Остаточная грузоподъемность
		мм	кг
		C(mm)➤@	600
	70T/70L	**7000**	860
	65T/65L	**6500**	920
	60T/60L	**6000**	980
	55T/55L	**5500**	1050
	50T/50L	**5000**	1120
	45T/45L	**4500**	1200
	40L	**4000**	1200
	35L	**3500**	1200
	30L	**3000**	1200

Для модели MH12MH

Тип мачты	Модель мачты	Высота подъема	Остаточная грузоподъемность
		мм	кг
		C(mm)➤@	600
	105T	**10500**	300
	100T	**10000**	400
	95T	**9500**	500
	90T	**9000**	590
	85T	**8500**	680
	80T	**8000**	770
	75T	**7500**	860
	70T/70L	**7000**	950
	65T/65L	**6500**	1040
	60T/60L	**6000**	1120
	55T/55L	**5500**	1200



	50T/50L	**5000**	1200
	45T/45L	**4500**	1200
	40L	**4000**	1200
	35L	**3500**	1200
	30L	**3000**	1200

Тип мачты	Модель мачты	Высота подъема (h3) (мм)	Дополнительная высота подъема h9 (мм)	Высота подбора h28 (мм)	Высота сложенной мачты h1 (мм)	Высота разложенной мачты h4 (мм)	Свободный ход h2 (мм)
Трехсекционная со свободным ходом	Модель			1MH12MH			
	105T	**10500**	730	12260	4500	12750	2180
	100T	**10000**		11760	4333	12250	2013
	95T	**9500**		11260	4084	11750	1764
	90T	**9000**		10760	3918	11250	1598
	85T	**8500**		10260	3751	10750	1431
	80T	**8000**		9760	3584	10250	1264
	75T	**7500**		9260	3418	9750	1098
	70T	**7000**		8760	3251	9250	931
	65T	**6500**		8260	2988	8750	668
	60T	**6000**		7760	2818	8250	498
	55T	**5500**		7260	2653	7750	333
	50T	**5000**		6760	2488	7250	168
	45T	**4500**		6260	2321	6750	0
	Модель			1MH12MT			
	70T	**7000**	730	8760	3251	9250	931
	65T	**6500**		8260	2988	8750	668
	60T	**6000**		7760	2818	8250	498
	55T	**5500**		7260	2653	7750	333
	50T	**5000**		6760	2488	7250	168
	45T	**4500**		6260	2321	6750	0

Примечание: данные в приведенной выше таблице относятся к стандартным моделям. 1MH12MT — это стандартная модель с трехсекционной мачтой и колесной базой, а 1MH12MH — модель с трехсекционной мачтой и удлиненной колесной базой. Для получения информации о специальных технических характеристиках свяжитесь с нами.